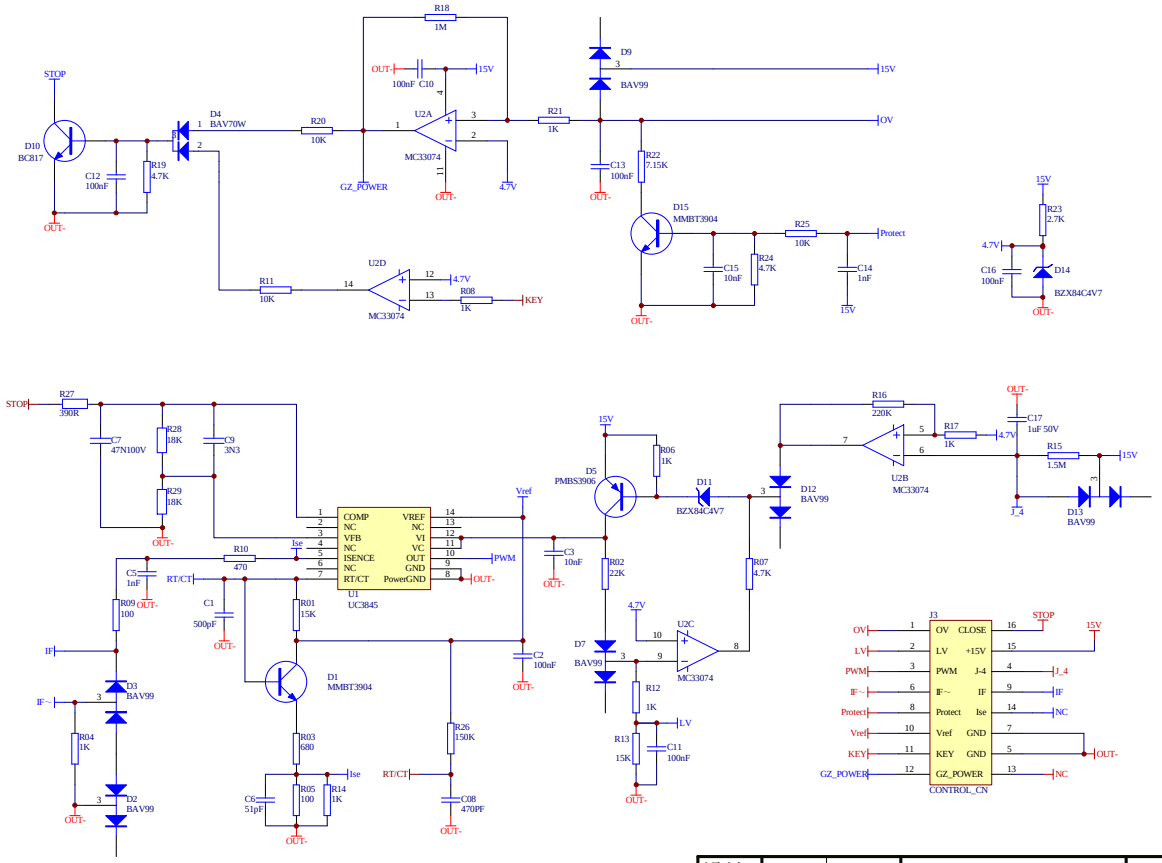

设计	刘纪周	20110531	INMIG165	上海广为拓浦电源有限公司
绘制			控制电路图	Shanghai Greatway Top Power CO.,Ltd
校对			V2.0	
审核	刘纪周	20110351		
标化				
批准	徐德进	20110531	第 5 页 共 5 页	